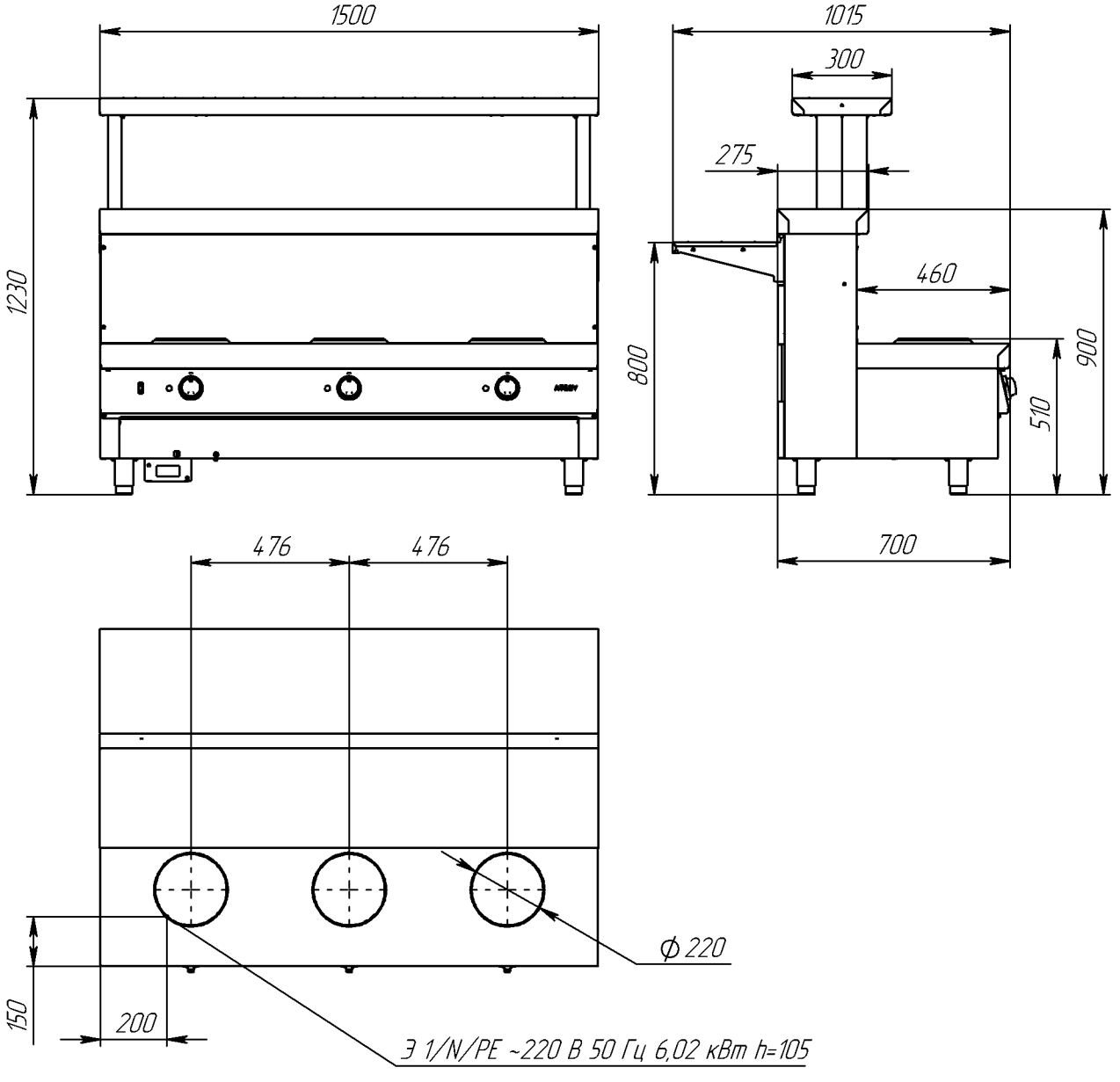
1500
1230
1015
300
275
460
800
900
510
700
476
476
ϕ 220
150
200
Э 1/N/PE ~220 В 50 Гц 6,02 кВт h=105